INOSENT
DÉTECTION DE GAZ

PARKINGS SOUTERRAINS

INOSENT
votre partenaire de confiance pour les systèmes de détection de gaz

INOSENT
DÉTECTION DE GAZ
SUCCURSALE DE SUISSE ROMANDE
Route du Chêne 10 | CH – 1756 LOVENS / SUISSE
Téléphone: +41 (0)76 326 17 77
romandie@inosent.ch | www.inosent.ch

INOSENT
DÉTECTION DE GAZ

SOCIÉTÉ

NOUS SOMMES INOSENT

Nos produits se caractérisent par leur originalité et leur développement continu. Notre objectif est de toujours offrir à nos clients la meilleure solution tout en nous efforçant de créer une collaboration excellente et durable. La confiance, l'équité et la fiabilité sont nos plus grandes priorités. Chez INOSENT, nous sommes fermement convaincus que les meilleures solutions ne peuvent être trouvées qu'au moyen d'un travail d'équipe et de conseils attentionnés. En même temps, nous sommes toujours ouverts aux nouvelles idées et aimons relever des défis passionnants. INOSENT est authentique, loyal et toujours là pour vous.

NOS CLIENTS NOUS TIENNENT À CŒUR

Notre enthousiasme constant pour notre travail est également le résultat d'une collaboration digne de confiance avec nos clients : nous vous prodiguons des conseils honnêtes afin de vous faire profiter de nos connaissances des dernières avancées technologiques. Après tout, dans un domaine aussi technologique que celui des systèmes de détection de gaz, ce sont des êtres humains qui travaillent avec et pour les autres. C'est pourquoi Inosent met l'accent sur les contacts fidèles et les échanges sérieux avec les clients. INOSENT prend du temps pour vous – et est toujours là pour vous.

NOUS AIMONS INNOVER

Le monde est en constante évolution, il est donc important d'aborder les nouvelles opportunités avec beaucoup d'enthousiasme et de créativité, en particulier dans les domaines technologiques. Précisément lorsque la sécurité est au premier plan, le développement continu de systèmes et de solutions doit fonctionner en tandem. C'est pourquoi chez Inosent, nous maintenons notre enthousiasme pour l'innovation et travaillons de manière créative et attentive sur de nouvelles solutions pouvant satisfaire au mieux les besoins de nos clients. INOSENT travaille à la pointe du progrès – et est toujours là pour vous.

Vous trouvez de plus amples informations sur internet à l'adresse suivante www.inosent.ch

INOSENT
DÉTECTION DE GAZ

DOMAINES D'APPLICATION

INOSENT est présent partout où des systèmes de détection de gaz fiables sont nécessaires.

De nos jours, un système de détection de gaz fiable est une mesure de sécurité indispensable un peu partout, car les gaz et les vapeurs sont utilisés quotidiennement, notamment dans les équipements de chauffage ou de réfrigération. Même dans les processus de fermentation et d'incinération différents gaz dangereux peuvent être présents. Ils peuvent être explosifs ou toxiques, mais aussi incolores, inodores et insipides. C'est pourquoi les gaz et les vapeurs doivent être surveillés 24 heures sur 24 de la manière la plus précise et professionnelle possible.

INOSENT vous propose des solutions intelligentes et complètes pour les domaines d'application les plus divers. Nous vous conseillons de manière compétente et professionnelle, afin que la sécurité soit toujours garantie à tous les niveaux.

INSTALLATIONS DE RÉFRIGÉRATION

EN RÈGLE GÉNÉRALE, LES GAZ SUIVANTS SONT SURVEILLÉS:

(H)HKW | HFO | C_3H_8 | CO_2 | NH_3

NOUS RECOMMANDONS:

- INOSENT EASY
- INOSENT ULTIMATE

PARKINGS SOUTERRAINS

EN RÈGLE GÉNÉRALE, LES GAZ SUIVANTS SONT SURVEILLÉS:

MONOXYDE DE CARBONE CO
DIOXYDE D'AZOTE NO_2

NOUS RECOMMANDONS:

- INOSENT COMPACT
- INOSENT ULTIMATE

CHAUFFAGES AU GAZ

EN RÈGLE GÉNÉRALE, LES GAZ SUIVANTS SONT SURVEILLÉS:

MÉTHANE CH_4 | PROPANE C_3H_8

NOUS RECOMMANDONS:

- INOSENT CLASSIC

LABORATOIRES

EN RÈGLE GÉNÉRALE, LES GAZ SUIVANTS SONT SURVEILLÉS:

O_2 | CO | H_2 | CO_2 | NH_3 | C_3H_8
O_3 | SiH_4 | PH_3 | ECT.

NOUS RECOMMANDONS:

- INOSENT ULTIMATE

INDUSTRIE

ATEX ZONE 1 & 2
SIL 1 & SIL 2

EN RÈGLE GÉNÉRALE, LES GAZ SUIVANTS SONT SURVEILLÉS:

NH_3 | SOLVANTS | C_3H_8
CH_4 | H_2 | ECT.

NOUS RECOMMANDONS:

- INOSENT PREMIUM
- INOSENT ULTIMATE

INOSENT
DÉTECTION DE GAZ

LIGNE DE PRODUITS

EASY

Solution compacte autonome, simple et de très haute qualité pour les petites installations:

24 VDC/AC ou 230 VAC | Voyant à LED | Alarme sonore de 85 dB
2 contacts de relais | 4-20mA, 0–10VDC, Modbus RTU
Indice de protection IP 65

COMPACT

Solution idéale pour la surveillance de CO et de NO2 ainsi que de l'humidité dans les parkings souterrains:

24 VDC | 16 entrées de signaux pour détecteurs, témoin lumineux et accessoires | 4 × 4-20mA-Entrée de signal | Affichage LCD | 8 sorties digitales | Sortie 0-10VDC, Modbus RTU

CLASSIC

Centrale de surveillance de gaz efficace dans un boîtier murale pour 2, 4 ou 6 détecteurs de gaz:

24 VDC/AC ou 230 VAC | 2, 4 ou 6 × 4–20mA-entrée | Affichage LCD
4 contacts de relais | Indice de protection IP 65 | enregistreur de données intégré

ULTIMATE

Système de détection de gaz polyvalent et complexe avec affichage clair des valeurs sur un écran tactile:

24 VDC | 90 entrées de signaux pour détecteurs, témoin lumineux et accessoires | écran tactile de 7 pouces | USB/ RJ45-connexion |
8 contacts de relais, extensible | sortie Modbus RTU/TCP optionnel
0-10VDC ou 4-20mA

PREMIUM

Système de détection de gaz performant et multifonctionnel spécialement conçu pour les installations SIL1 ou SIL2:

24 V DC | 256 entrées de signaux pour détecteurs | Affichage LCD
8 contacts de relais, extensible | Boîtier en acier rackable standard 19 pouce ou métallique | enregistreur de données intégré

INOSENT
COMPACT

PARKINGS SOUTERRAINS

Dans les parkings souterrains, les gaz monoxyde de carbone (CO) et dioxyde d'azote (NO_2) doivent être surveillés avec précision. Si la concentration de CO ou de NO_2 augmente en raison d'une augmentation de volume du trafic, par exemple, il y a un risque aigu d'empoisonnement. En outre, le contrôle de l'humidité est également une exigence centrale dans les parkings souterrains. Il faut combiner de manière optimale ces différentes exigences.

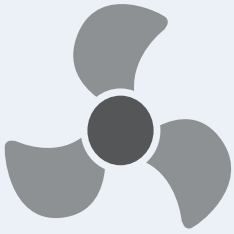

INOSENT RECOMMANDE LA LIGNE PRODUITS «**COMPACT**» POUR LES PARKINGS SOUTERRAINS.

Grâce à une technologie de pointe et à un design bien pensé «**COMPACT**» est la solution idéale dans ce cas: les enseignes lumineuses de gaz d'échappement avec klaxon intégré sont déclenchées à temps en cas de danger, afin que personne ne soit mis en danger. De plus, un affichage de symboles garantit un comportement correct en cas d'alarme. Pour le contrôle de l'humidité différentielle, un détecteur d'humidité absolue à l'intérieur et un second détecteur à l'extérieur sont prévus: Ainsi, la ligne de produits Compact garantit un contrôle optimal de la ventilation et de la régulation de l'humidité.

Les détecteurs de CO et de NO2, comme les deux détecteurs d'humidité, sont reliés au panneau de contrôle, qui affiche la valeur mesurée la plus élevée et les éventuels alarmes ou défauts. En outre, l'écran affiche en permanence les messages d'états actualisés des détecteurs de fumée et/ou des contrôleurs de pression différentielle. La ligne de produits Compact est également facile à programmer et peut être montée sur des rails DIN dans le panneau de commande.

SIMPLE, CLAIRE ET OPTIMALE POUR LES PARKINGS SOUTERRAINS: LA LIGNE PRODUITS «**COMPACT**»

- SURVEILLANCE FIABLE POUR MONOXYDE DE CARBONE ET DIOXYDE D'AZOTE
- CONTRÔLE OPTIMAL DE L'HUMIDITÉ
- CENTRALE DE CONTRÔLE «COMPACT»
- DÉTECTEUR DE GAZ POUR LA SURVEILLANCE DES CO UND NO_2; DÉTECTEUR DE MESURE DE L'HUMIDITÉ; AUTRES CONNEXIONS
- LUMIÈRE LED AVEC AVERTISSEUR SONORE

INOSENT
COMPACT

INOSENT COMPACT POUR LES PARKINGS SOUTERRAINS

SYSTÈME D'ALARME COMPATIBLE SANS LES BUS

SIGNAL:

MODBUS

NOMBRE MAX. DE DÉTECTEURS:

16

8 x Relais
Modul de sortie

8 x 4–20mA
Modul d'entrée

DOMAINE:

LES PARKING SOUTERRAINS 1.UG

CO | NO_2

CO | NO_2

L'humidité à l'intérieur

L'humidité à l'extérieur

LIGNE D'ALIMENTATION ALARM:
24 VDC

LIGNE D'ALIMENTATION DES DÉTECTEURS:
INOSENT CÂBLE MODBUS LI HCH:
Câble 2 × 2 x 0,75 mm², blindé, coloré, max. 1200 m

INOSENT Détection de gaz SA | Route du Chêne 10 | CH-1756 Lovens / Switzerland
T. +41 (0)76 326 17 77 |romandie@inosent.ch | www.inosent.ch

INOSENT
COMPACT

INOSENT COMPACT POUR LES PARKINGS SOUTERRAINS

SYSTÈME D'ALARME COMPATIBLE AVEC LES BUS

SIGNAL:

MODBUS

NOMBRE MAX. DE DÉTECTEURS:

16

8 x Relais
Modul de sortie

8 x 4–20mA
Modul d'entrée

DOMAINE:

LES PARKING SOUTERRAINS 1.UG

CO | NO_2

CO | NO_2

L'humidité à l'intérieur

L'humidité à l'extérieur

LIGNE D'ALIMENTATION DES DÉTECTEURS:
INOSENT CÂBLE MODBUS LI HCH:
Câble 2 × 2 x 0,75 mm², blindé, coloré, max. 1200 m

INOSENT Détection de gaz SA | Route du Chêne 10 | CH-1756 Lovens / Switzerland
T. +41 (0)76 326 17 77 |romandie@inosent.ch | www.inosent.ch

INOSENT
COMPACT

COMPACT 200

La ligne de produits Inosent Compact est la solution idéale pour les parkings souterrains. L'unité de commande possède jusqu'à 16 entrées de détecteurs pour la surveillance du monoxyde de carbone (CO) et du dioxyde d'azote (NO_2). En outre, la ligne de produits Compact contrôle la ventilation si les concentrations de gaz d'échappement sont trop élevés. Si les détecteurs d'humidité disponibles en option sont connectés, le programme d'humidité intégré peut être utilisé pour mesurer l'humidité absolue à l'intérieur et à l'extérieur et pour régler en plus la ventilation selon l'humidité.

VUE D'ENSEMBLE:

- 2 ANS DE GARANTIE
- MONTAGE SIMPLE SUR RAIL DIN
- UN AFFICHAGE CLAIR
- PROGRAMMATION VIA PC
- AFFICHAGE DE PLAGES DE MESURE, VALEURS LIMITES, GROUPES D'ALARME
- SIGNAL DE SORTIE 0-10V INTÉGRÉ POUR LE CONTRÔLE LINÉAIRE DES MOTEURS EC

CARACTÉRISTIQUES TECHNIQUES:

TENSION D'ALIMENTATION: 24 VDC | Affichage de l'état de fonctionnement et des défauts sur l'écran LCD visible | 8 sorties numériques | Entrée de signal analogique: 4 × 4-20mA Entrée du signal digital: 16 x digital | **ACCESSOIRES DISPONIBLES:** Enseignes lumineuses LED compatibles Modbus avec klaxon intégré, modules d'extension pour des sorties relais ou des entrées analogiques supplémentaires

DIMENSIONS ET CONNEXIONS

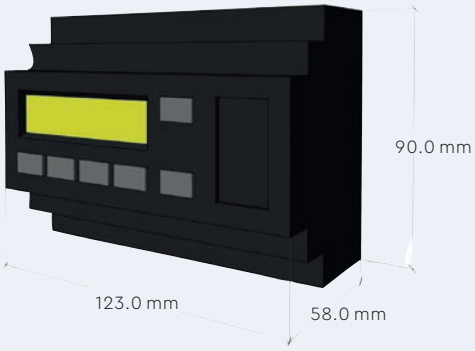

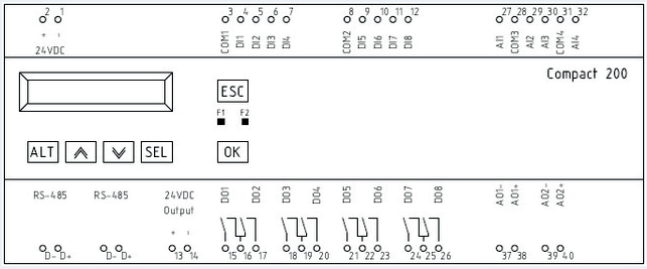

INOSENT Détection de gaz SA | Route du Chêne 10 | CH-1756 Lovens / Switzerland
T. +41 (0)76 326 17 77 |romandie@inosent.ch | www.inosent.ch

INOSENT
DÉTECTION DE GAZ

DÉTECTEUR DE CO/NO2 I2660-CO+NO2

Le détecteur de gaz combiné de type I2660-CO + NO2 sert à la mesure simultanée du monoxyde de carbone CO et du dioxyde d'azote NO2 et est généralement utilisé dans les garages souterrains. Il offre deux contacts relais intégrés, un avertisseur sonore et une balise clignotante.
Le détecteur de gaz autonome peut être alimenté en 230 VCA ou 24 VDC et possède des signaux de sortie analogiques et numériques.
Le boîtier en plastique est protégé contre les éclaboussures (IP 65) et les éléments de mesure utilisés peuvent être facilement remplacés.

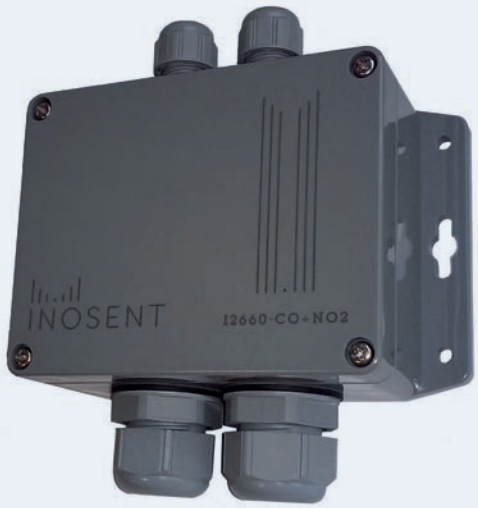

DÉTECTEUR DE GAZ (ÉLECTRONIQUE)

TENSION D'ALIMENTATION: 11 ... 30 VDC | **CONSOMMATION DE COURANT:** max. 60 mA | **CONNEXION ANALOGIQUE/DIGITALE:** 4×0,75mm2, blindé, 2×2×0,75 mm2, blindé | **SORTIES DE SIGNAL:** 2×4...20 mA, 2×0-10VDC, Modbus RTU | **POIDS:** 600 gr | **TEST:** CE

DÉTECTEUR DE GAZ (DÉTECTEUR)

PRINCIPE DE MESURE: électrochimique | **CHAMP DE MESURE:** 0...300 ppm CO/ 0...10 ppm NO2
INEXACTITUDE DE MESURE: +/- 3 % du champ de mesure | **TEMPS DE RÉACTION:** t 90: < 60 sec
TEMP. DE FONCTIONNEMENT: -20 °C ... +50 °C | **HUMIDITÉ DE L'AIR:** 5...95 % (non-condensé)
VARIATION DE LA MESURE VERS LE BAS: < 1 % par mois | **DURÉE DE VIE:** > 5 ans, dépendante de l'application | **MAINTENANCE:** La cellule de mesure et son électronique doivent être contrôlées au minimum une fois par année.

DIMENSIONS ET CONSNEXIONS

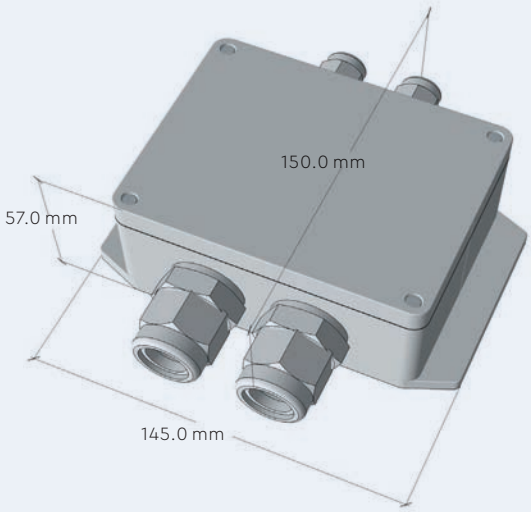

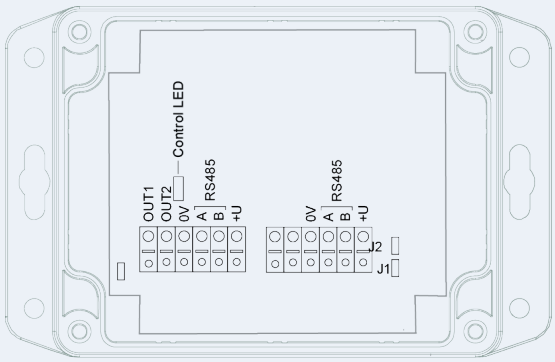

INOSENT Détection de gaz | Route du Chêne 10 | CH-1756 LOVENS/ Switzerland
T. +41 (0)76 326 17 77 | romandie@inosent.ch | www.inosent.ch

INOSENT
GASWARNTECHNIK

HUMIDITÉ ET TEMPÉRATURE DÉTECTEUR I2218-W

Le détecteur est utilisé pour mesurer l'humidité relative et absolute et la température. Il se caractérise par une grande répétabilité et stabilité. Le détecteur a des signaux de sortie analogiques et digital. Le boîtier en plastique est étanche aus éclaboussures (IP65), ce qui permet de monter le detecteur à l'extérieur. Le détecteur peut être commandé au choix en version pour montage en gaine (DM) ou en version avec detecteur à distance.

DÉTECTEUR ÉLECTRONIQUE

TENSION D'ALIMENTATION: 11...30 VDC | **CONSOMMATION DE COURANT:** max. 60 mA | **CONNEXION ANALOGUE/DIGITAL:** 3×0,75mm2, blindé, 2×2×0,75 mm2, blindé | **SORTIES DE SIGNAL ANALOGIQUE/DIGITAL:** 4...20 mA, 0-10VDC, Modbus RTU | **POIDS:** 500 gr | **TEST:** CE

DÉTECTEUR CAPTEUR

PRINCIPE DE MESURE:	0...100 % rH, 0...300 g/m3 l'humidté absolue, -40...+85 °C
MEASURING RANGE:	±2,5 %rH/ ±0,3 °C
TEMP. DE FONCTIONNEMENT:	-40 °C ... +85 °C
HUMIDITÉ DE L'AIR:	0...95 % (non-condensé)
TEMPS DE RÉACTION:	t 90: < 15 sec
DURÉE DE VIE:	> 10 ans, en fonction de la demande

DIMENSIONS ET CONNEXIONS

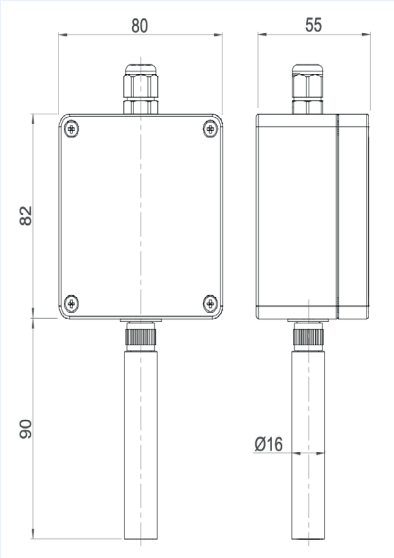

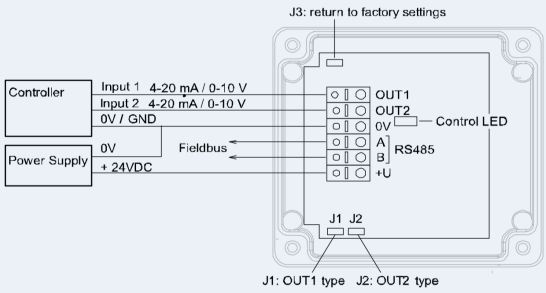

INOSENT Détection de gaz | Route du Chêne 10 | CH-1756 LOVENS/ Switzerland
T. +41 (0)76 326 17 77 | romandie@inosent.ch | www.inosent.ch

INOSENT
DÉTECTION DE GAZ

ENSEIGNE LUMINEUSE À LED TYPE I60 (COMPATIBLE BUS)

L'enseigne lumineuse de 60 cm de long peut être utilisée pour les alarmes avec des textes ou des pictogrammes de couleur jaune vif, affichés en continu ou clignotants. Sur demande, le texte et la couleur des LED sont personnalisables. De plus, une inscription recto-verso est également possible.
L'enseigne lumineuse à LED est livrée en standard avec un klaxon intégré pour l'avertisseur sonore et est alimentée en 24 VDC.
En combinaison avec la gamme de produits INOSENT Ultimate ou Compact, l'enseigne lumineuse est entièrement compatible bus et l'affichage et le klaxon peuvent être programmés individuellement.
L'enseigne lumineuse est également disponible avec une longueur de 30 cm.

ENSEIGNE LUMINEUSE À LED

TENSION D'ALIMENTATION:	24 VDC
PUISSANCE :	max. 2 W
ALIMENTATION ANALOGUE (24V)/DIGITAL:	2×0,75 mm, 2×2×0,75 mm2, blindé
TYPE DE PROTECTION:	IP 52
VOLUME:	ca. 92 dB
DURÉE DE FONCTIONNEMENT :	50'000 h
POIDS:	400 gr
TEST:	CE

DIMENSIONS ET CONNEXIONS

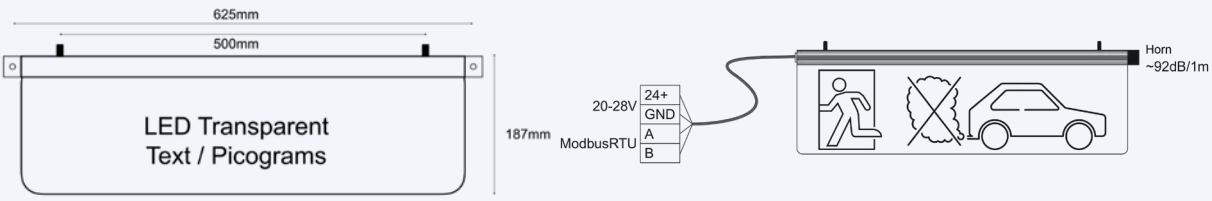

INOSENT Détection de gaz SA | Route du Chêne 10 | CH-1756 Lovens / Switzerland
T. +41 (0)76 326 17 77 |romandie@inosent.ch | www.inosent.ch

INOSENT
DÉTECTION DE GAZ

CONTACT

INOSENT EST LÀ POUR VOUS

Quelle que soit votre préoccupation concernant la technologie de détection de gaz : contactez-nous et nous ferons de notre mieux pour trouver les solutions les mieux adaptées pour vous.
Nous serons heureux de vous donner des conseils détaillés et de satisfaire vos idées et souhaits spécifiques – vous pourrez toujours compter sur INOSENT.

INOSENT Détection de gaz
Succursale de Suisse Romande

Route du Chêne 10
CH-1756 LOVENS / Switzerland

Téléphone: +41 (0)76 326 17 77
E-Mail: romandie@inosent.ch